ՆՅՈՒԹԵՐԻ ԾԱԽՍԻ ՄԱՍՆԱԳԻՐ

ԴԻՐՔ	ՆՇԱՆԱԿՈՒՄ	ԱՆՎԱՆՈՒՄ	ՔԱՆԱԿ ՀԱՏ	ԷԼԵՄԵՆՏԻ ՔԱՇԸ	ԷԼԵՄ.ՔԱՇԸ ԿԳ	
	ՇՐՋԱՆԱԿ «Գ» ԱՌԱՆՑՔՈՎ					
		ՍՅՈՒՆ				A500c 1610 Ac-I 260 ՊՈՂՊԱՏ 77
1		Φ 25A500c L = 6000 ՄՄ.	16	23.00ԿԳ.	368.0	
2		Φ 25A500c L = 6500 ՄՄ.	16	25.00ԿԳ.	400.0	
3		Φ 25A500c L = 6450 ՄՄ.	16	25.00ԿԳ.	400.0	
4		Φ 25A500c L = 5950 ՄՄ.	16	23.00ԿԳ.	368.0	
5		Φ 8Ac-I L = 1600ՄՄ.	400	0.65ԿԳ.	260.0	
		ՆԵՐԴԻՐ ԷԼԵՄԵՆՏՆԵՐ				
		ՄՆ - 1	48	1.60ԿԳ.	77.0	
6		Φ 25A500c L = 300 ՄՄ.	64	1.15ԿԳ.	74.0	
		ԲԵՏՈՆ B 25 V = 7.5 Մ³				
		ՊԱՐՋՈՒՆԱԿ				A500c 867 Ac - I 390
7		Φ20A500c L = 5300 ՄՄ.	24	13.00ԿԳ.	312.0	
8		Φ20A500c L = 3700 ՄՄ.	24	9.00ԿԳ.	216.0	
9		Φ20A500c L = 6200 ՄՄ.	12	15.50ԿԳ.	186.0	
10		Φ20A500c L = 3000 ՄՄ.	12	7.50ԿԳ.	90.0	
11		Φ 8Ac-I L = 1600ՄՄ.	600	0.65ԿԳ.	390.0	
		ՆԵՐԴԻՐ ԷԼԵՄԵՆՏՆԵՐ				
12		Φ20A500c L = 250 ՄՄ.	96	0.65ԿԳ.	63.0	
		ԲԵՏՈՆ B 25 V = 7.0Մ³				

ԴԻՐՔ	ԷՍՔԻԶ
5	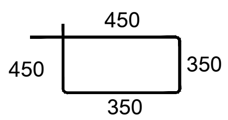
7	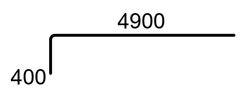
8	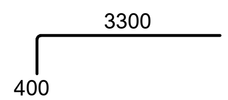
11	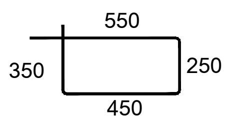

ԿՏՐՎԱԾՔ 1 - 1

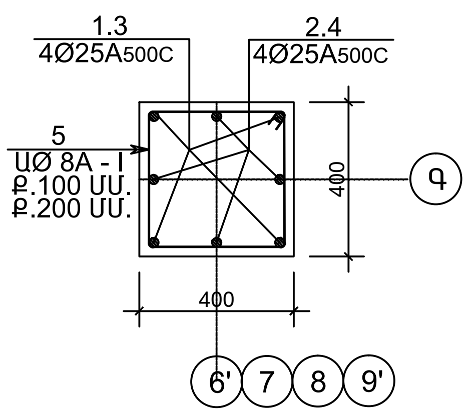

ԿՏՐՎԱԾՔ 2 - 2

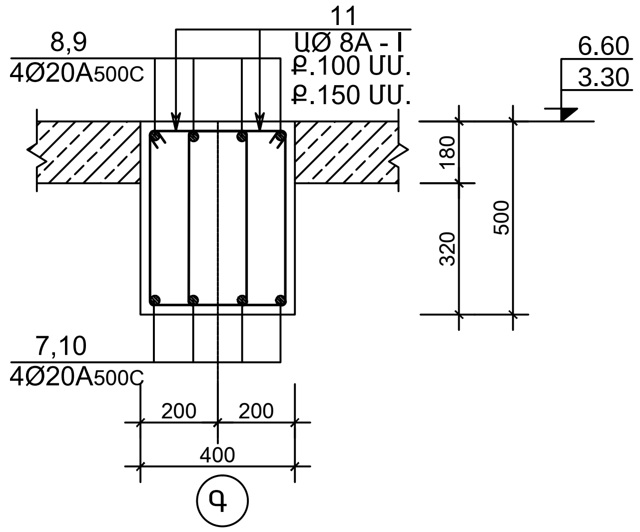

ԿՏՐՎԱԾՔ 3 - 3

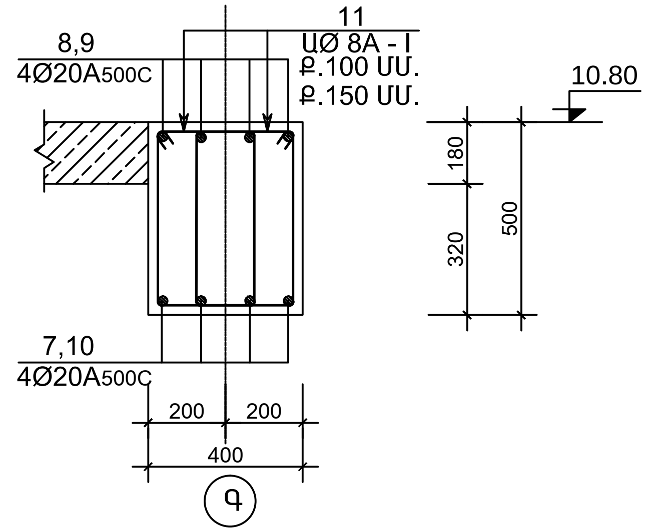

ՀԱՆԳՈՒՅՑ - 1

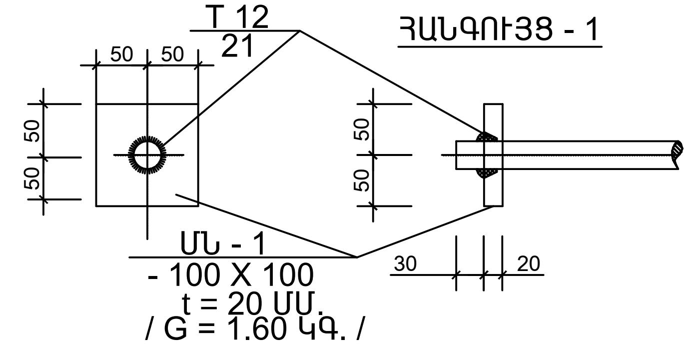

ՀԱՆԳՈՒՅՑ - 2/3/

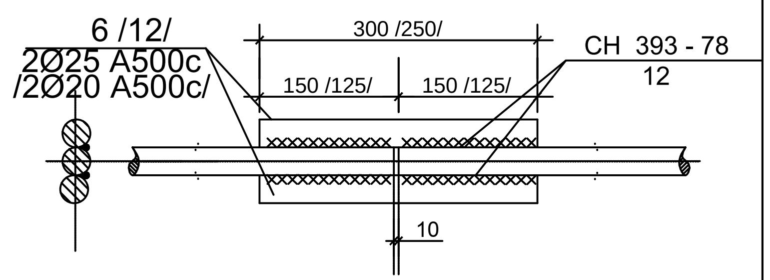

ՆԳԾ	Է.ՀԱՐՈՒԹՅՈՒՆՅԱՆ	ՀՀ ԳԵՂԱՐՔՈՒՆԻՔԻ ՄԱՐԶԻ ԾՈՎԱՔԱՐ ՀԱՄԱՅՆՔԻ ԹԻՎ 2 ԴՊՐՈՑԻ ՀԻՄՆԱՆՈՐՈԳՄԱՆ ՆԱԽԱԳԻԾ		
ՃԱՐՏԱՐԱԳԵՏ	Հ.ԿԱՐԱՊԵՏՅԱՆ			
		ԿՈՆՍՏՐՈՒԿՏՈՐԱԿԱՆ ՄԱՍ ՄՈՒՏՔԱՍՐԱՀ	Փուլ / ԱՆ	Թերթ / Կ-72	Թերթեր / 87
ՊԱՏՎԻՐԱՏՈՒ «ՀՀ ՔԱՂԱՔԱՇԻՆՈՒԹՅԱՆ ՆԱԽԱՐԱՐՈՒԹՅԱՆ ԾԻԳ» ՊՀ		ԿՏՐՎԱԾՔ 1 - 1÷ԿՏՐՎԱԾՔ 3 - 3 ՆՅՈՒԹԵՐԻ ԾԱԽՍԻ ՄԱՍՆԱԳԻՐ	ՊԱՏՎԵՐ ԲԼԱՇՔԲ-15/2 ԱՌ 06 ՄԱՅԻՍԻ 2015	

§î²Ïðàê» ՍՊԸ